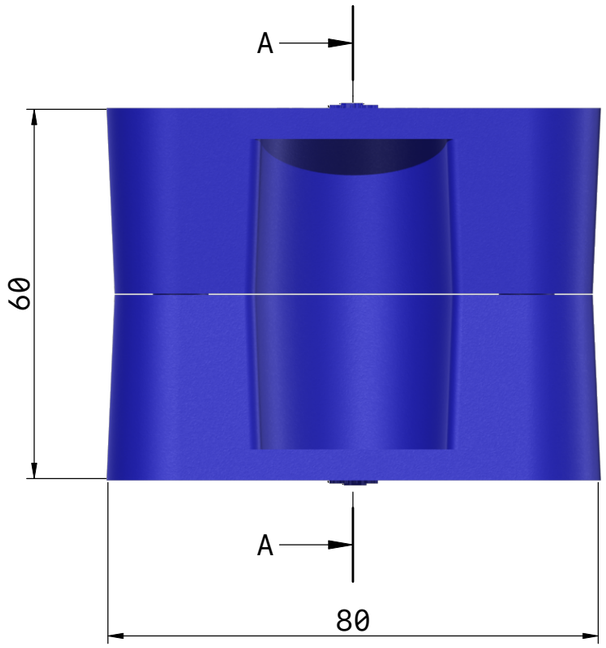

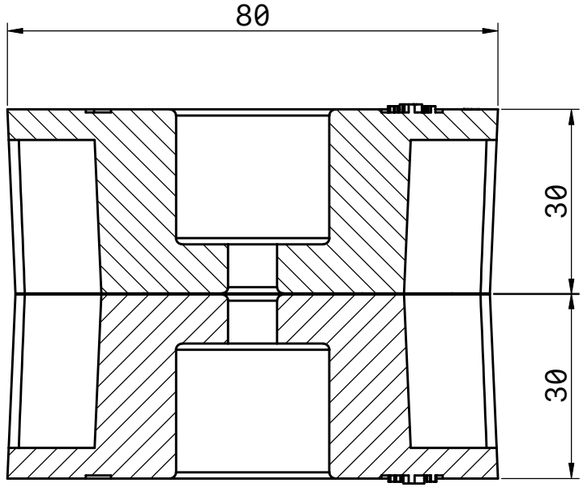

A–A

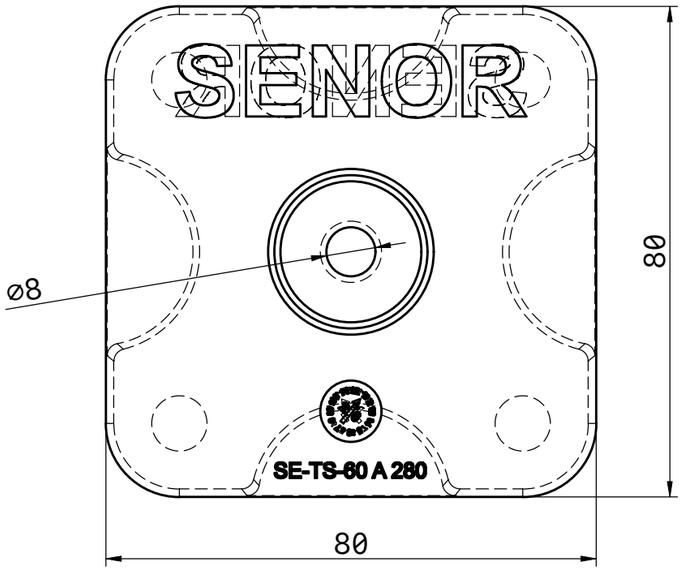

NOTA: Dimensiones que
comparten las 3 referencias.

ESCALA 1:3

TÍTULO	
TS-60	
DIMENSIONES	

REVISIÓN	NAME	FECHA

UNIDADES	ESCALA
mm	1:1
ÁNG. PROY.	TAMAÑO
	A3
ÚLTIMA ACTUALIZACIÓN	HOJA
	1/1