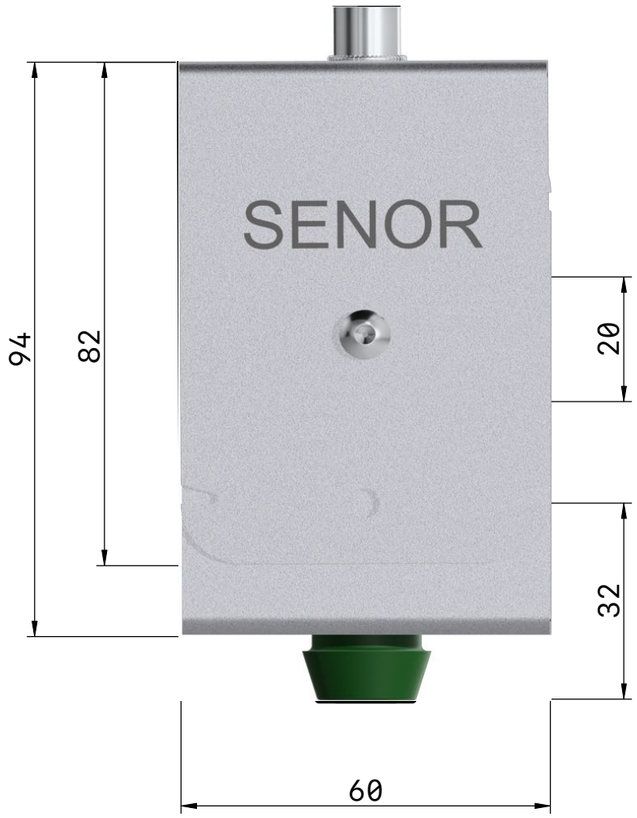

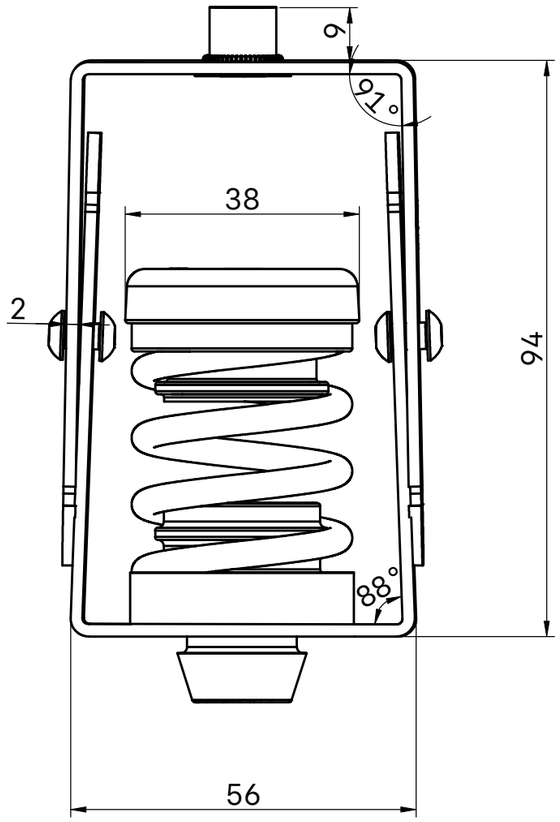

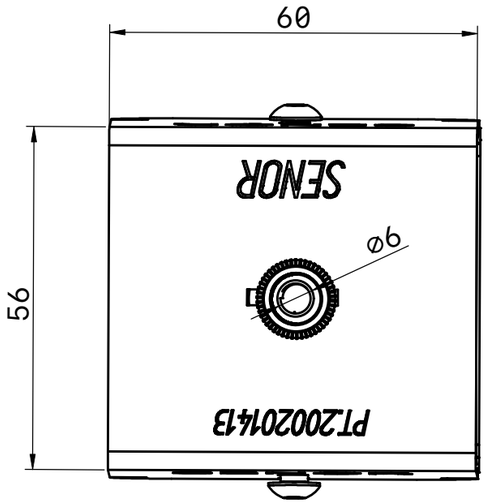

NOTA: Dimensiones que
comparten las 4 referencias.

TÍTULO
A4 MIXTO HC

DIMENSIONES

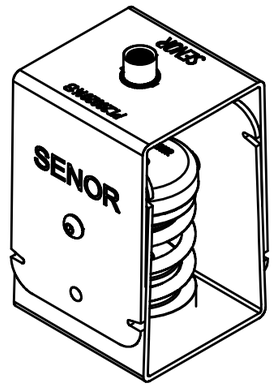

ESCALA 1:2

REVISIÓN	NAME	FECHA

UNIDADES mm	ESCALA 1:1
ÁNG. PROY.	TAMAÑO A3
ÚLTIMA ACTUALIZACIÓN	HOJA 1/1