SE-BIR+PT1

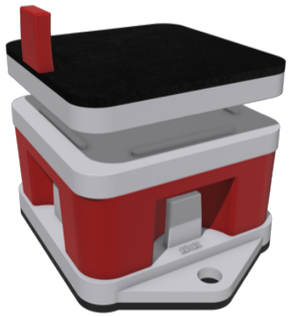

1. Situamos el aislador.

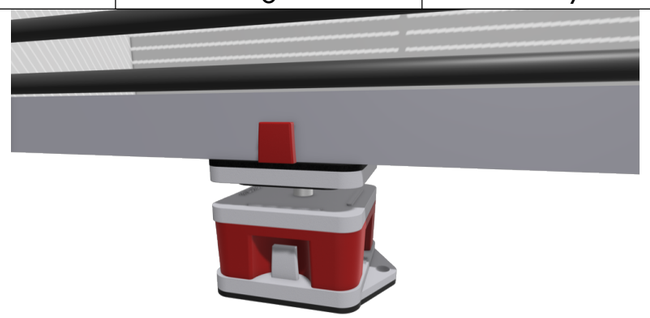

2. Colocamos el equipo encima.

SE-BIR+PT2

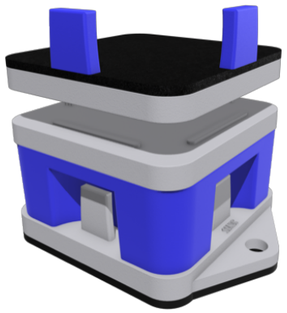

1. Situamos el aislador.

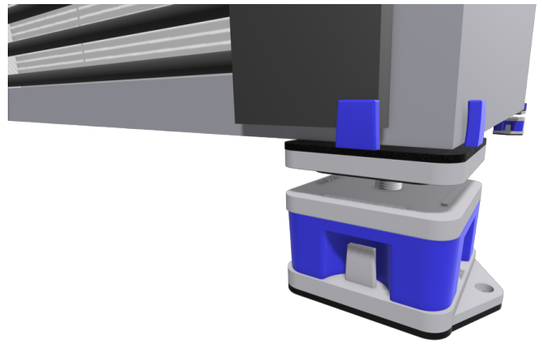

2. Colocamos la esquina del equipo encima.

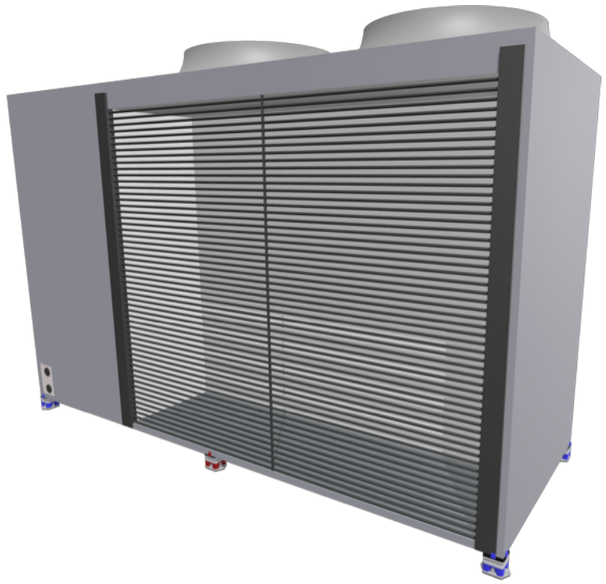

NOTA: El producto SE-BIR+PT1 se sitúa en los laterales de los equipos a sujetar.

NOTA: El producto SE-BIR+PT2 se sitúa en las esquinas de los equipos a sujetar.

TÍTULO		UNIDADES	ÁNG. PROY.	TAMAÑO	ESCALA	ÚLTIMA ACTUALIZACIÓN
MODO DE APLICACIÓN	BIR + PT	mm		A3	1:2	