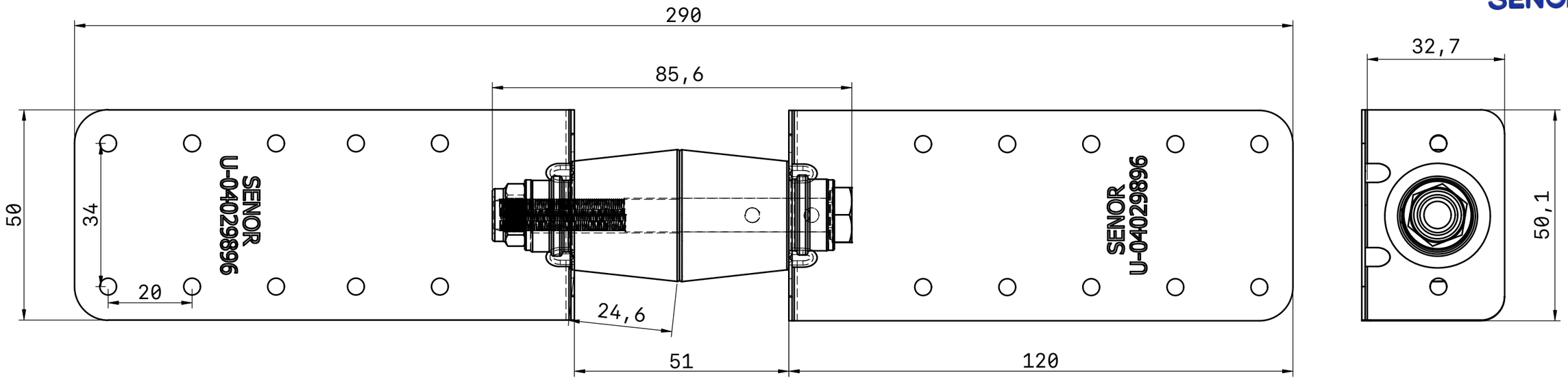

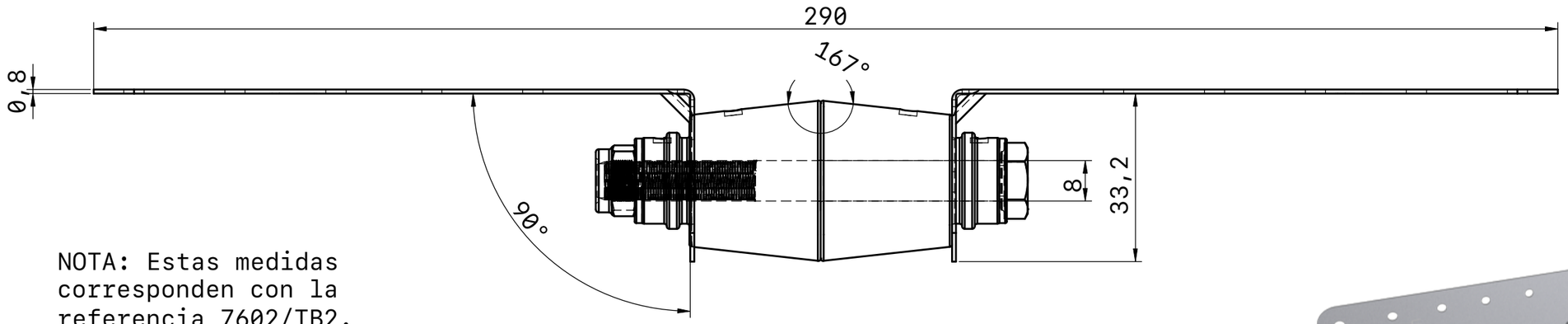

NOTA: Estas medidas corresponden con la referencia 7602/TB2.

Para la referencia 7600/TB2, la diferencia es el grosor de chapa a 1,5 mm.

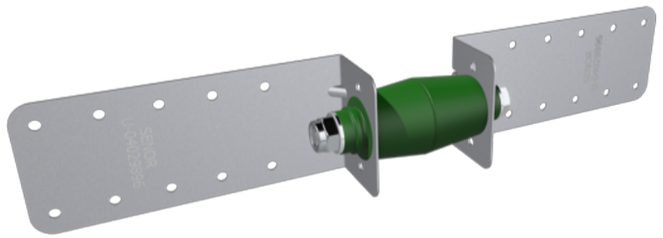

TÍTULO		UNIDADES	ÁNG. PROY.	TAMAÑO	ESCALA	ÚLTIMA ACTUALIZACIÓN
DIMENSIONES	7600-02 TB2	mm		A3	1:1	