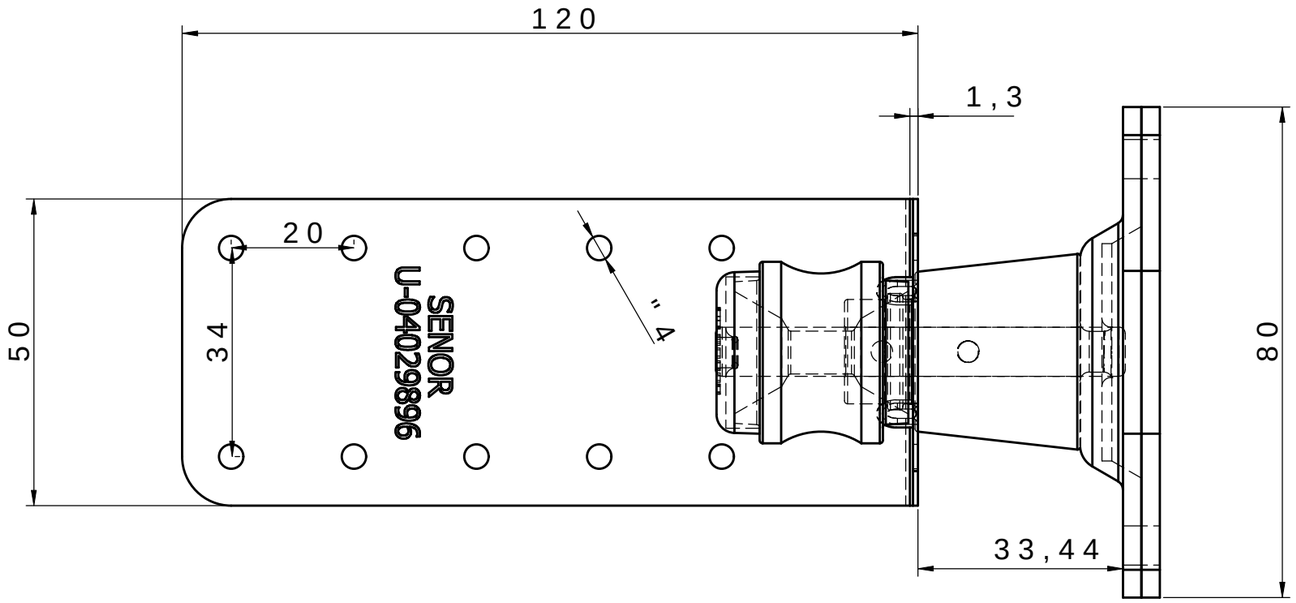

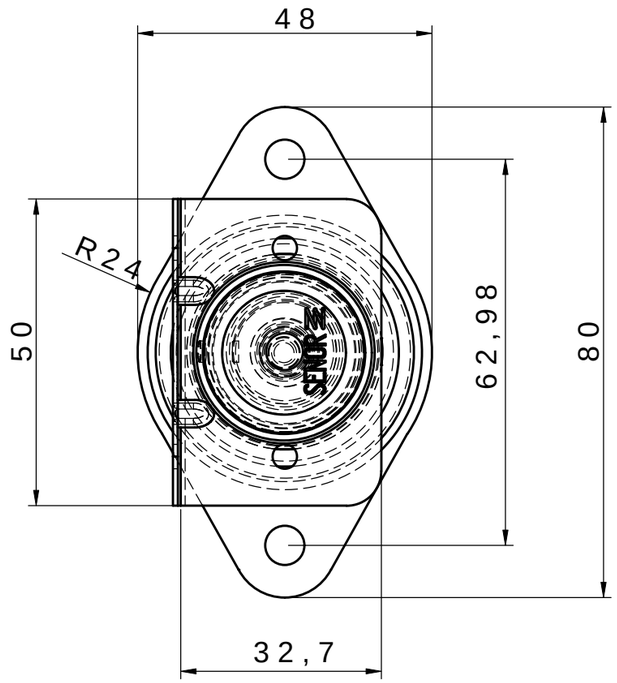

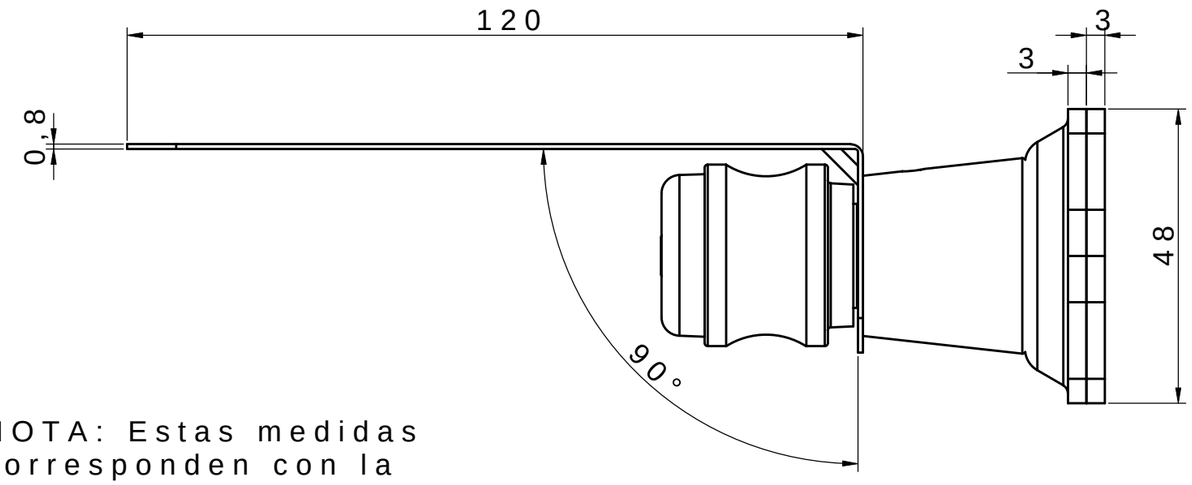

NOTA: Estas medidas corresponden con la referencia 3901/TD2.

Para la referencia 3900/TD2, la diferencia es el grosor de chapa de 1,5 mm.

TÍTULO		UNIDADES	ÁNG. PROY.	TAMAÑO	ESCALA	ÚLTIMA ACTUALIZACIÓN
DIMENSIONES	3900-01 TD2	mm		A3	1:1	